Abbildung

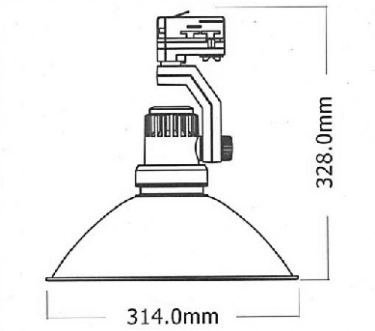

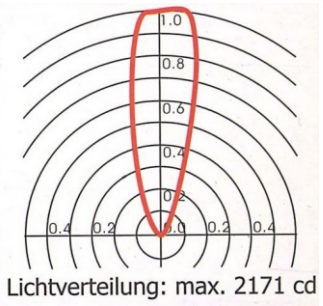

Modelle	ELS-Spot 513 HT, ELS-Spot 018 HT
Anwendung	Akzentbeleuchtung in Läden, Galerien und Museen
Licht	Enge Bündelung des Lichts ähnlich der abgebildeten Verteilkurve. Diese Kurve kann je nach eingesetzter Leistung etwas abweichen. Flimmerfreies Licht durch lampenschonendes Warmstart-EVG. Lichtfarben 827, 830, 835, 840, 960. Siehe auch Optionen.
Energie	Nur für Kompaktlampen (Energiesparlampen)! Durch die starke Bündelung reichen kleine Leistungen zur Erzielung großer Effekte. Im Beispielbild strahlt eine 8 Watt 827 Stecklampe.
Technik	Leuchte aus weißem Kunststoff, Reflektor innen mit Aluminium bedampft. Anschluß für 3-Phasen Standardstromschienen. Einschraub-EVG ARCOTRONIC und 13 W bzw. 18 W 827 im Lieferumfang. Spiegeloberfläche mit Speziallack geschützt. Der Reflektor ist dadurch im Gegensatz zu Standardmodellen gut mit Wasser und etwas Spülmittel zu reinigen. Jedoch keine organischen Lösungsmittel (Alkohol, Nitro o.ä.)!
Preise	ELS-Spot 513 HT EUR 122,28 zzgl. Mwst. 5/7//10/13 Watt ELS-Spot 018 HT ~~EUR 123,48 zzgl. Mwst.~~ 18 Watt **Sonderpreis EUR 90,00 zzgl. Mwst.** **Solange Vorrat reicht**
Optionen	Vollspektrum Diverse Leuchtmittel Wir beraten Sie gerne.

Effiziente LichtSysteme
Ingenieurbüro Buttner & Asbeck GbR
http://www.lichtsysteme.de
Post:
Dominikus-Zimmermann-Str. 7
86899 Landsberg / Lech
Telefon:
089 - 20 23 92 92
Telefax:
089 - 20 23 92 93
e-mail:
effizient@lichtsysteme.de

Kosten senken mit effizienten Lichtsystemen